U-Schall-Verstärker
U-SONIC-AMPLIFIER
Tuner
zum Bedienteil
TO CONTROL-UNIT
Einsatzpunkt der Tunerregelung
OP POINT TUNER-AGC
BF 225
BF 224
BF 523
BC 237B
BC 140
BC 307B
BC 307A
TBA120S
ZF-Demodulator
Video-Demodulator
Sperrkreis 5,5 MHz TRAP
Tonblende TONE CONTROL
ASC
Ein ON
Aus OFF
ASC nicht bei allen Mod. vorhanden
ASC NOT FITTED ON ALL MODELS
Innenlautsprecher BUILT-IN SPEAKER
Kontrast CONTRAST
Grund-Farbkontrast BASIC-COLOUR
Grund-Kontrast BASIC-CONTRAST
Grund-Helligkeit BASIC-BRIGHTNESS
BC 129
TBA560A
TBA920S
Phasenlage PHASE-SHIFT
Zeilenfreq. HORIZ-FREQ.
BD 232
BU108
Strahlstrombegrenzungseinstellung BEAMCURRENT LIMITER
Bildlage horizontal HORIZONTAL CENTERING
Zeilen-Lin.
HORIZ. LIN.
Horiz-Abl-Spule HORIZ-DEFL-COIL
Vert-Abl-Spule VERT-DEFL-COIL
TBA540
Referenzfrequenz
Arbeitspunkt Phase 0 POINT PHASE
Burst-Ampl.
TBA520
TBA530
DL 50
4,4 MHz Falle TRAP
Phase
Gesamt-phase GENERAL PHASE
Serviceschalter SERVICE SWITCH
Arbeitspkt grün OP PT GREEN
Arbeitspkt rot OP PT RED
Arbeitspkt blau OP PT BLUE
Blau-Verst. BLUE DRIVE
Grün-Verst. GREEN DRIVE
BF 458
Grau-Einst. GREY ADJUST
Bildröhrenhalterung PICTURE-TUBE MOUNTING
Heizung Bildröhre CRT-HEATER
Netzschalter siehe Schaltbild U-Schall-Verstärker
MAIN SWITCH SEE DIAGRAMM ULTRASONIC AMPL
S6002
BC 174 A
MJ3000
BC 237A
BC 307A
M010 528 092 29
U-Schall Verst.
U-SONIC-AMPL.
Bildfrequenz VERT-HOLD
MPS U51AN
Bildamplitude VERT-AMPL
BC 237B
BD 237A
Lin. unten LIN. BOTTOM
Lin. oben LIN. TOP
Trapez TRAPEZIUM EFFECT
VERTICAL PIN-CUSHION
BC 308A
BC 238A
BD 234
Brückenübertrager BRIDGE TRANSF.
Blau-Lateral BLUE-LATERAL
Dyn. - vertikal - Konvergenz DYN.-VERTICAL-CONVERGENCE
Statische - Konvergenz STATIC-CONVERGENCE
Dyn. - horizontal - Konvergenz DYN.-HORIZONTAL-CONVERGENCE
BC 237
BC 307
HORIZ
VERT

Achtung: Vor Herausziehen des Schutzmodules M 010 Spannung U 1 prüfen und gegebenenfalls mit R 537 auf Sollwert einstellen

Note: Do not pull module M 010 unless U 1 has been checked and correctly set to 165 V

▭●	gemessen mit Instrument Ri ≧ 50 kOhm/V ohne Ant.-Signal, Helligkeit und Kontrast auf Minimum measured with meter Ri ≧ 50 kohm/V without antenna signal. Brightness and contrast potentiometer at minimum position
▭	gemessen mit Instrument Ri ≧ 50 kOhm/V ohne Ant.-Signal, Helligkeit und Kontrast auf Minimum, Serviceschalter eingeschaltet measured with meter Ri ≧ 50 kohm/V without antenna signal. Brightness and contrast potentiometer at minimum position, service-switch on
▭◗	gemessen mit Instrument Ri ≧ 50 kOhm/V mit Farbbalkengenerator Band III (Antennensp. ca. 5 mV Ue.) measured with meter Ri ≧ 50 kohm/V and color bar generator, band III (antenna input voltage approx. 5 mV)

U1 = 185 V U2 = 26,5 V U3 = 11,5 V U4 = 210 V

◇ Meßpunkt
test point

Oszillogramme gem. mit Farbbalkensignal an Antenneneingang, Signalspannung an M 25 = 2 V_{SS} (mit Tuner den Cyanbalken auf 0,65 V_{SS} einstellen). Oszillogramm am Meßpunkt 37 mit Farbkontrast und Kontrastregler auf 0,9 V_{SS} einstellen

Oscillograms measured when color bar signal is fed to antenna input. Voltage on M 25 = 2 V_{pp} (by adjusting tuner set cyan bar to 0,65 V_{pp}). Set oscillogram on TP 37 with color and contrast control to 0,9 V_{pp}

Metallfilmwiderstände R 585 und R 449 nur durch Originaltypen ersetzen

Use only original replacement parts for anodized resistors R 585 and R 449

Prestige Color telecontrol II/4.579

NORDMENDE

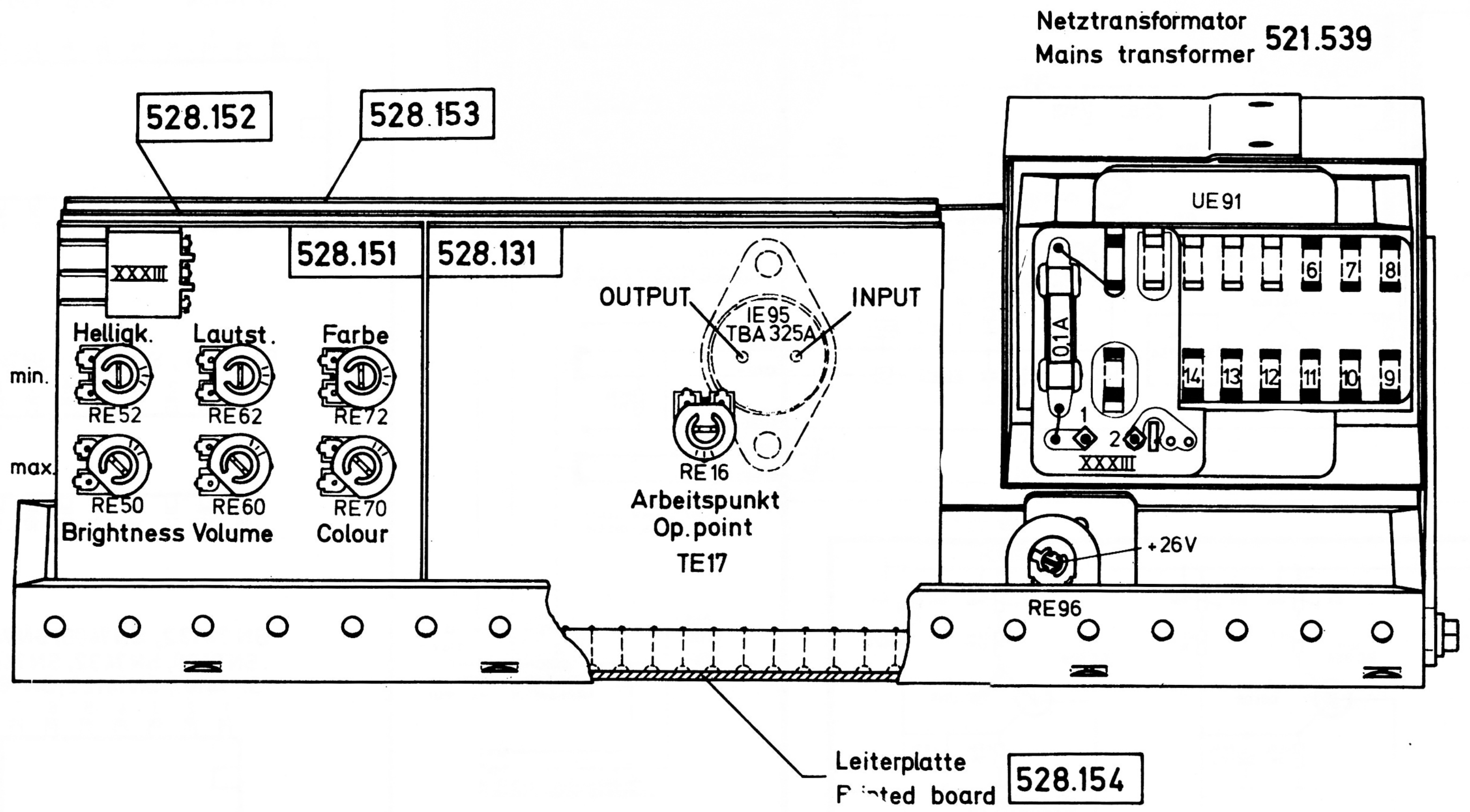
Netztransformator
Mains transformer
521.539
528.152
528.153
528.151
528.131
UE 91
XXXIII
Helligk.
Lautst.
Farbe
min.
max.
RE52
RE62
RE72
RE50
RE60
RE70
Brightness
Volume
Colour
OUTPUT
INPUT
IE95
TBA 325A
RE16
Arbeitspunkt
Op.point
TE17
0,1A
+26V
RE96
Leiterplatte
P·inted board
528.154

Lageplan Ultraschallverstärker, ˀ32
Positioning plan ultrasonic amplifier, ‿ 3.232

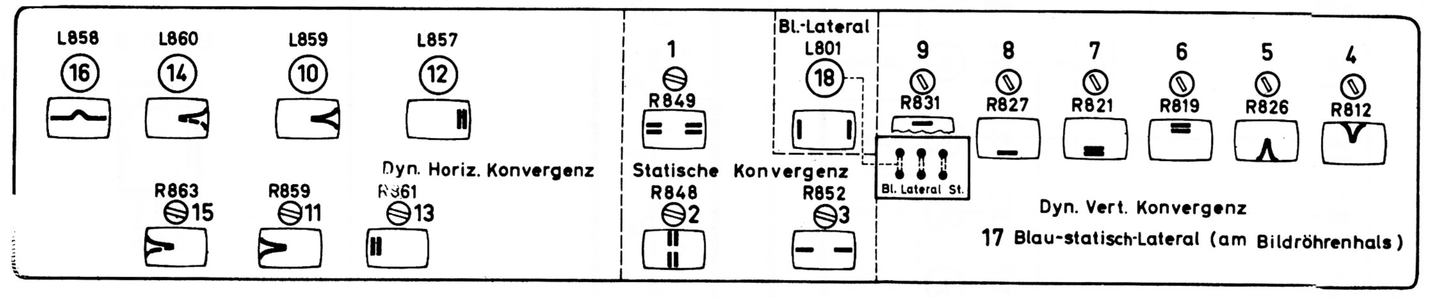
L858
16
L860
14
L859
10
L857
12
Dyn. Horiz. Konvergenz
R863
15
R859
11
R861
13
1
R849
Statische Konvergenz
R848
2
Bl.-Lateral
L801
18
Bl. Lateral St.
R852
3
9
R831
8
R827
7
R821
6
R819
5
R826
4
R812
Dyn. Vert. Konvergenz
17 Blau-statisch-Lateral (am Bildröhrenhals)

Lage der Konvergenzregler
auf der nach oben geklappten Platte
Von der Frontseite des Gerätes gesehen

Control positioning plan convergence

Plate in raised position seen from the front

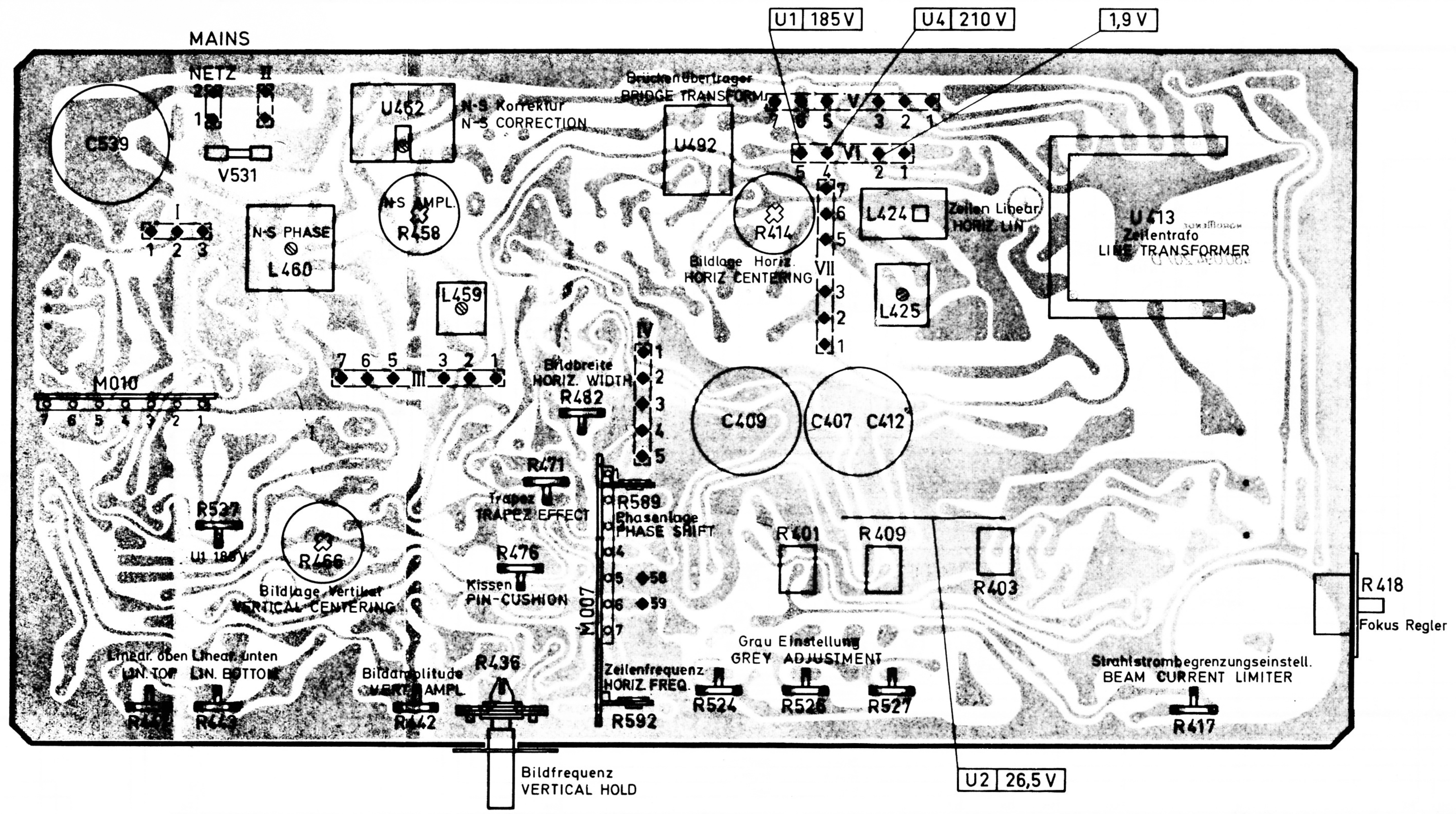
U1 185 V
U4 210 V
1,9 V
MAINS
NETZ
C539
V531
U462
N-S Korrektur
N-S CORRECTION
Brückenübertrager
BRIDGE TRANSFORM.
U492
N-S AMPL.
R458
N-S PHASE
L460
L459
R414
Bildlage Horiz.
HORIZ. CENTERING
L424
Zeilen Linear
HORIZ. LIN.
L425
U413
Zeilentrafo
LINE TRANSFORMER
M010
Bildbreite
HORIZ. WIDTH
R482
C409
C407
C412
R471
Trapez
TRAPEZ EFFECT
R589
Phasenlage
PHASE SHIFT
R527
U1 185V
R466
Bildlage Vertikal
VERTICAL CENTERING
R476
Kissen
PIN-CUSHION
M007
R401
R409
R403
R418
Fokus Regler
Lineardr. oben
LIN. TOP
Linear. unten
LIN. BOTTOM
Bildamplitude
VERT. AMPL.
R436
R442
Zeilenfrequenz
HORIZ. FREQ.
R592
Grau Einstellung
GREY ADJUSTMENT
R524
R526
R527
Strahlstrombegrenzungseinstell.
BEAM CURRENT LIMITER
R417
Bildfrequenz
VERTICAL HOLD
U2 26,5 V

Lageplan Horizontal-Chassis 773.535 – *Control positioning plan horizontal chassis 773.535*

Ansicht der Schaltteilseite

Seen from component side

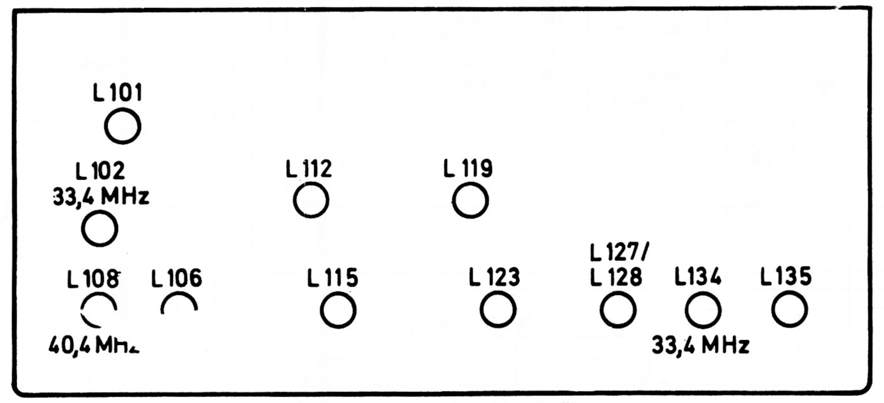
L101
L102
33,4 MHz
L112
L119
L108
L106
40,4 MHz
L115
L123
L127/
L128
L134
L135
33,4 MHz

Lageplan ZF – *Control positioning IF*

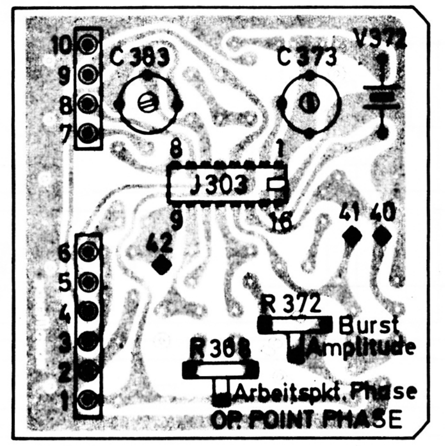
C383
C373
V372
J303
42
41
40
R372
Burst
Amplitude
R368
Arbeitspkt. Phase
OP. POINT PHASE

Lageplan Chroma – *Control pos. chroma*

Ansicht der Schaltteilseite – *Seen from component side*

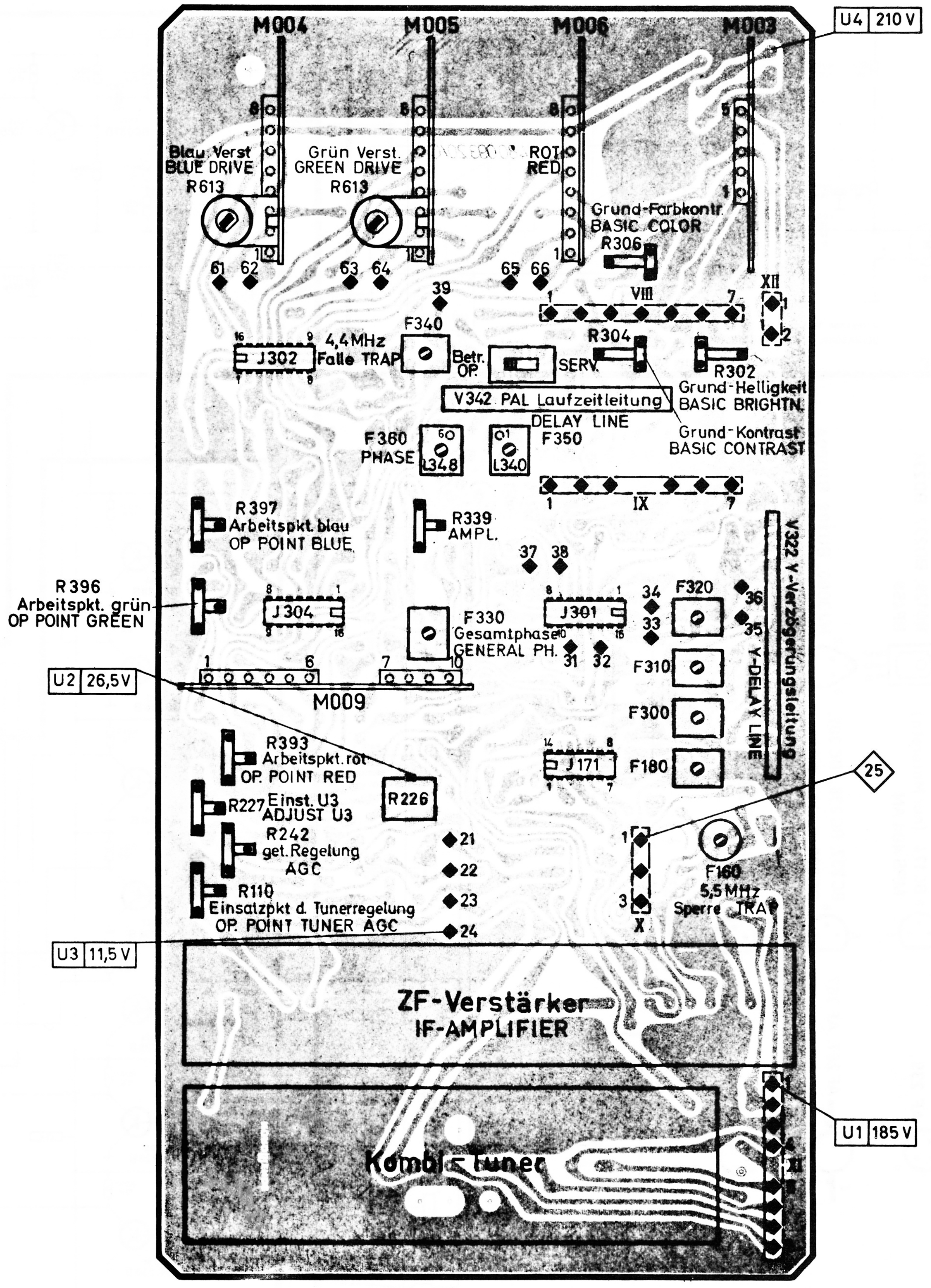
U4 210 V
M004
M005
M006
M003
Blau Verst
BLUE DRIVE
R613
Grün Verst.
GREEN DRIVE
R613
ROT
RED
Grund-Farbkontr.
BASIC COLOR
R306
VIII
XII
F340
4,4MHz
Falle TRAP
J302
Betr.
OP.
SERV.
R304
R302
Grund-Helligkeit
BASIC BRIGHTN.
V342 PAL Laufzeitleitung
DELAY LINE
Grund-Kontrast
BASIC CONTRAST
F360
PHASE
L348
L340
F350
IX
R397
Arbeitspkt. blau
OP POINT BLUE
R339
AMPL.
V322 Y-Verzögerungsleitung
Y-DELAY LINE
R396
Arbeitspkt. grün
OP POINT GREEN
J304
F330
Gesamtphase
GENERAL PH.
J301
F320
F310
F300
F180
U2 26,5V
M009
R393
Arbeitspkt. rot
OP. POINT RED
R226
R227
Einst. U3
ADJUST U3
R242
get. Regelung
AGC
R110
Einsatzpkt d. Tunerregelung
OP. POINT TUNER AGC
J171
25
F160
5,5 MHz
Sperre TRAP
X
U3 11,5 V
ZF-Verstärker
IF-AMPLIFIER
Kombi-tuner
U1 185 V

Lageplan Vertikal-Chassis 773.536 -
Ansicht der Schaltteilseite

NORDMENDE

Ultraschall Vorverstärker 583 234 29
ULTRASONIC PRE-AMPLIFIER 583 234 29
528 133 29
SN 76131
VD02
Lautstärke
VOLUME
Farbe
COLOR
Helligkeit
BRIGHTNESS
Netz
LINE
SN 7493
SN 7410
SN 74107
SN 7432
SN 74154
SN 74132
SN 74122
SN 7476
BC 237B
BC 308B
BC 308A
BC 238B
PROGR 1
PROGR 2
PROGR 3
PROGR 4
PROGR 5
PROGR 6
PROGR 7
PROGR 8
Bedienteil 528 144 29
CONTROL UNIT 528 144 29
Leiterplatte Decoder
DECODER P.B
528 153 29
SN 7420
SN 7400
SN 74123
SN 74191
Speicher Helligkeit
STORAGE BRIGHTNESS
Speicher Farbe
STORAGE COLOR
Speicher Lautstärke
STORAGE VOLUME
Leiterplatte Speicher
STORAGE P.B
528 152 29
Netzteil
POWER SUPPLY
BD 135 B
BC 182 B
TBA 325A
B40 C1500
Horizontal-Chassis H 773 535 29
HORIZONTAL-CHASSIS H 773 535 29
Netzschalter
MAIN-SWITCH
Netzeingang
AC-INPUT
220 V~
528 151 29
Helligkeit
BRIGHTNESS
Farbe
COLOR
Lautstärke
VOLUME
HFL-Reglerplatte
BCV-CONTROL P.B
Vertikal-Chassis V 773 536 29
VERTICAL-CHASSIS V 773 536 29
Leiterplatte Leuchtdiodenansteuerung
LED-DIODES CONTROL P.B
528 131 29
BC 237 B
BC 237
BC 308
Ultraschall Verstärker kompl. 583 232 29
ULTRASONIC AMPLIFIER COMPL. 583 232 29
528 154 29
http://www.orlovac.eu/
BD129, BD232, BD234, BF458
MJ3000, BU108, BU100A SM 5
BST C0540 60857
T6N600
TBA 120 S
BC174 (nur Motorola) MPS 404 AN
BC237, BC238, BC307, BC308, S6002, BC174
BF 224, BF 225 BF 523
TBA 520, TBA 530 TBA 540, TBA 560 TBA 920
AF 106, AF 109 R, AF 239,
AF 267, AF 367
BC140
SN 74154
GZB 1500 D
SN 7476, SN 74123, SN 74191
SN 74132, SN 7400, SN 7410 SN 7420, SN 7432, SN 749 SN 74107, SN 74122, SN 7613
MOS CUS 100
TBA 325
OUTPUT
INPUT
BD 135 B
BC107
B C E
BC182B, BC237/B, BC238 B, BC308/A/B
NORDMENDE

Ultraschallverstärker 583.232

Ultrasonic amplifier 583.232

Ultraschallgeber 583.237

ausgerüstet mit IC MOS CUS 100 Art. 411.089

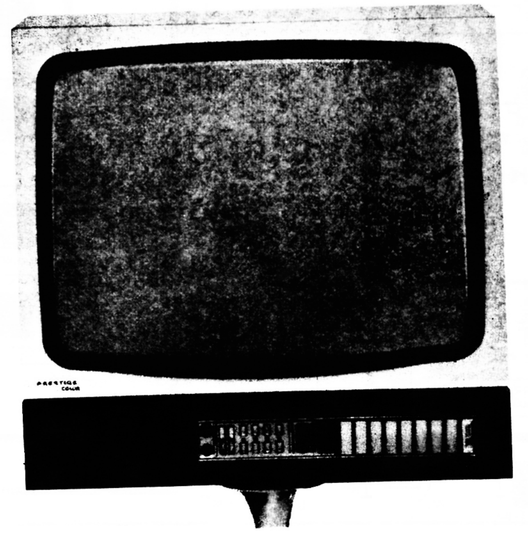

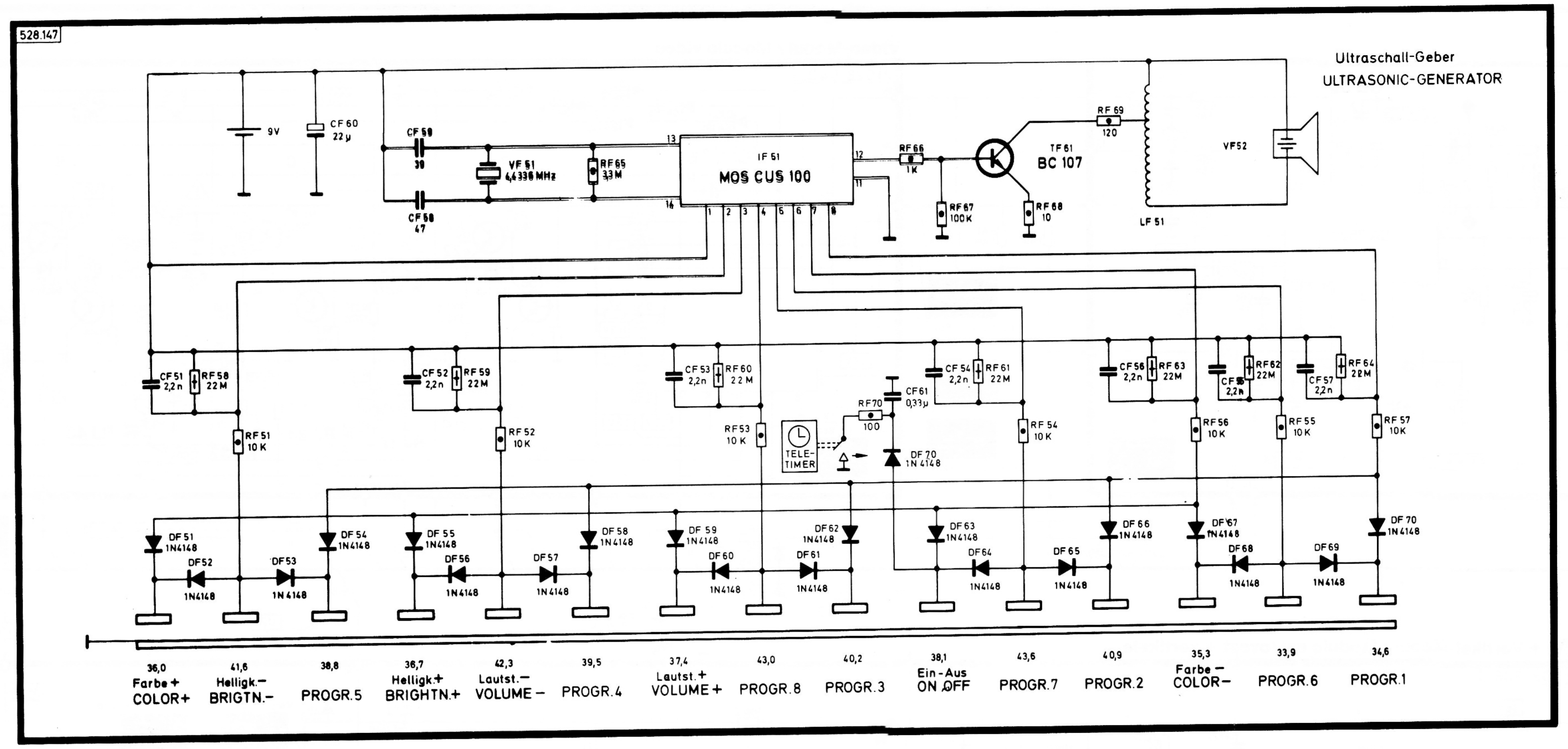
528.147
Ultraschall-Geber
ULTRASONIC-GENERATOR
IF 51
MOS CUS 100
TF 51
BC 107
VF 51
4,4336 MHz
VF52
LF 51
36,0
Farbe +
COLOR+
41,6
Hellígk.–
BRIGTN.–
38,8
PROGR.5
36,7
Hellígk.+
BRIGHTN.+
42,3
Lautst.–
VOLUME –
39,5
PROGR.4
37,4
Lautst.+
VOLUME +
43,0
PROGR.8
40,2
PROGR.3
38,1
Ein-Aus
ON OFF
43,6
PROGR.7
40,9
PROGR.2
35,3
Farbe –
COLOR–
33,9
PROGR.6
34,6
PROGR.1

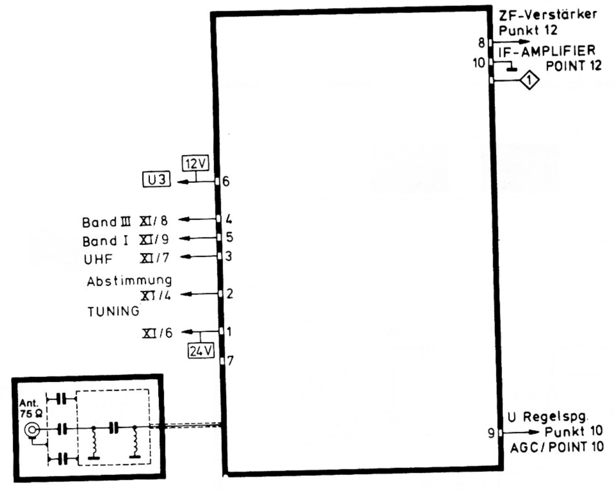
ZF-Verstärker
Punkt 12
IF-AMPLIFIER
POINT 12
12V
U3
Band III XI/8
Band I XI/9
UHF XI/7
Abstimmung
XI/4
TUNING
XI/6
24V
Ant. 75 Ω
U Regelspg.
Punkt 10
AGC/POINT 10

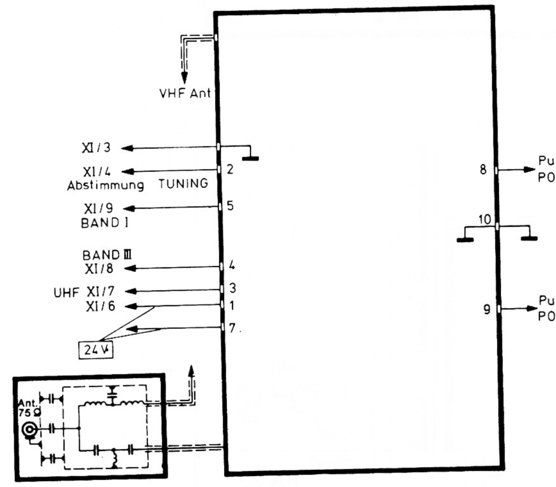
VHF Ant
XI/3
XI/4
Abstimmung TUNING
XI/9
BAND I
BAND III
XI/8
UHF XI/7
XI/6
24V
Ant. 75 Ω
Punkt 12 ZF
POINT 12 IF
Punkt 10 ZF
POINT 10 IF

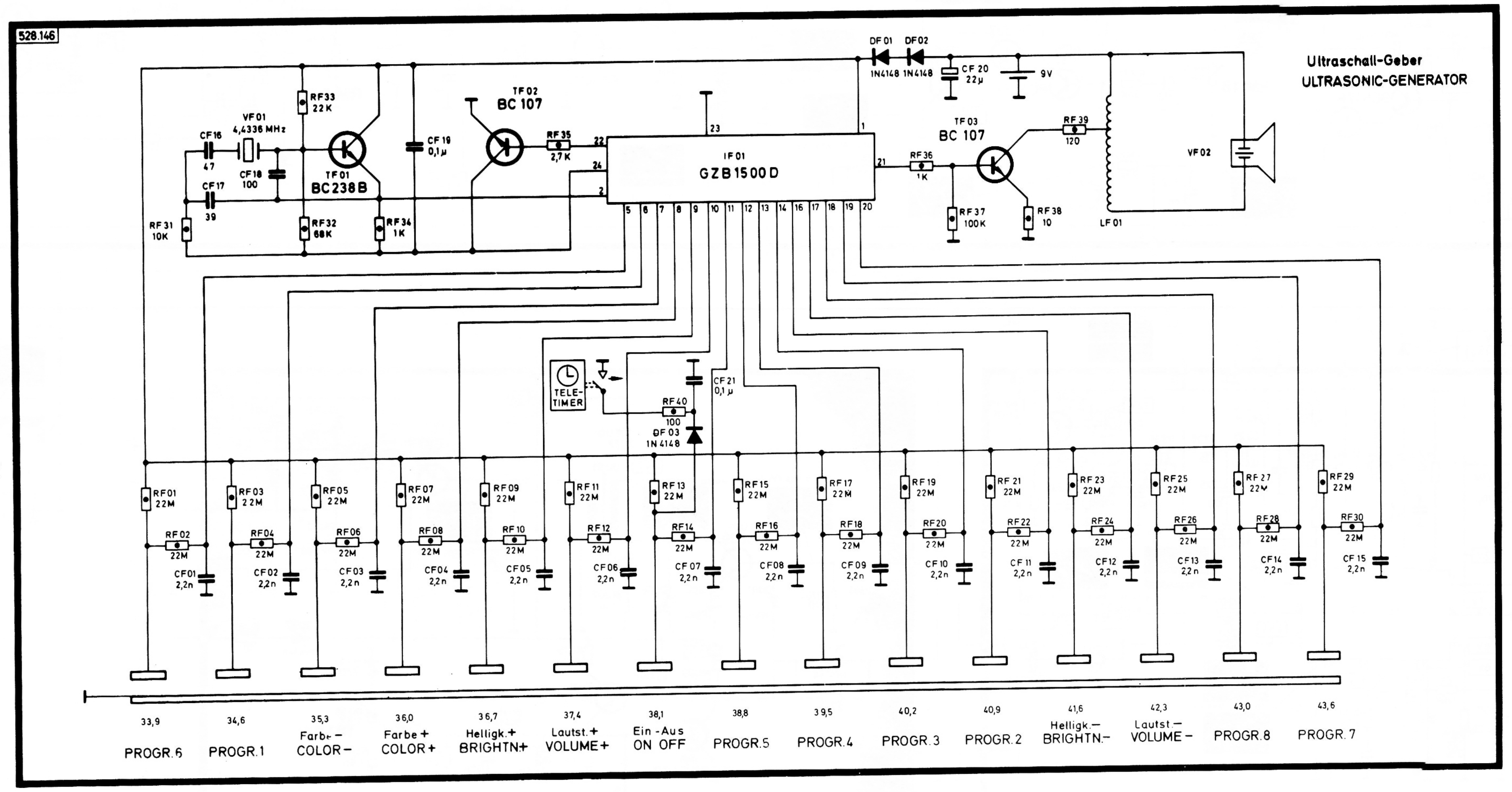
528.146
Ultraschall-Geber
ULTRASONIC-GENERATOR
TF 01
BC238B
TF 02
BC 107
IF 01
GZB1500D
TF 03
BC 107
VF 01
4,4336 MHz
VF 02
LF 01
TELE-TIMER
33,9
PROGR.6
34,6
PROGR.1
35,3
Farbe –
COLOR –
36,0
Farbe +
COLOR +
36,7
Hellígk.+
BRIGHTN+
37,4
Lautst.+
VOLUME+
38,1
Ein-Aus
ON OFF
38,8
PROGR.5
39,5
PROGR.4
40,2
PROGR.3
40,9
PROGR.2
41,6
Hellígk.–
BRIGHTN.–
42,3
Lautst.–
VOLUME –
43,0
PROGR.8
43,6
PROGR.7

NORDMENDE

194.664.19

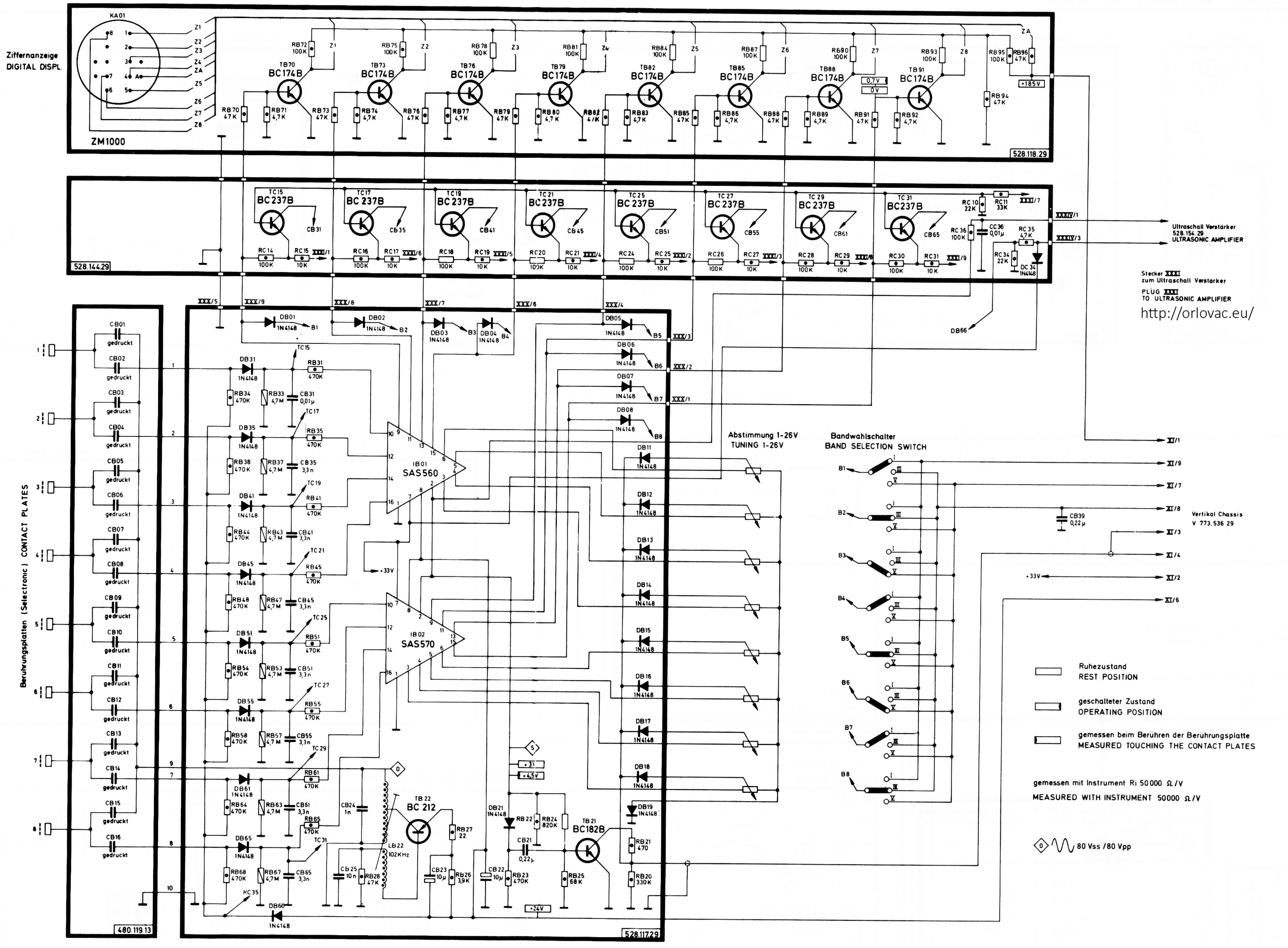
Ziffernanzeige
DIGITAL DISPL.
KA01
ZM1000
BC174B
528.118.29
BC 237B
528.144.29
Ultraschall Verstärker
528.154.29
ULTRASONIC AMPLIFIER
Stecker XXXI
zum Ultraschall Verstärker
PLUG XXXI
TO ULTRASONIC AMPLIFIER
Berührungsplatten (Selectronic) CONTACT PLATES
gedruckt
480.119.13
IB01
SAS560
IB02
SAS570
TB 22
BC 212
TB 21
BC182B
LB 22
102 KHz
+33V
+24V
528.117.29
Abstimmung 1-26V
TUNING 1-26V
Bandwahlschalter
BAND SELECTION SWITCH
Vertikal Chassis
V 773.536 29
Ruhezustand
REST POSITION
geschalteter Zustand
OPERATING POSITION
gemessen beim Berühren der Berührungsplatte
MEASURED TOUCHING THE CONTACT PLATES
gemessen mit Instrument Ri 50000 Ω/V
MEASURED WITH INSTRUMENT 50000 Ω/V
80 Vss / 80 Vpp

Bedienteil 773.579